Instrukcje użytkowania

HOME DELUXE
WIR MACHEN ZUHAUSE

Zewnętrzny basen z hydromasażem SEA STAR



Zaprojektowany w Niemczech

WAŻNE:
ZACHOWAĆ DO WYKORZYSTANIA W PRZYSZŁOŚCI.
PRZECZYTAJ UWAŻNIE!

Spis treści

1. Informacje ogólne 4
1.1. Przegląd produktów 4
1.2. Uwagi ogólne 4
1.3. Gwarancja 4
2. Informacje dotyczące instrukcji użytkowania 4
2.1. Dostępność instrukcji obsługi 4
2.2. Grupy docelowe instrukcji użytkowania 5
2.3. Informacje na temat tłumaczenia 5
2.4. Wyjaśnienie symboli 5
2.5. Ogólne informacje dotyczące instrukcji użytkowania 6
2.6. Przeznaczenie 6
2.7. Instrukcje bezpieczeństwa 6
3. Cechy produktu 8
3.1. Dane techniczne 8
3.2. Przegląd produktów 9
4. Montaż produktu 9
4.1. Instrukcje bezpieczeństwa 10
4.2. Struktura produktu 10
5. Zastosowanie 14
5.1. Instrukcje bezpieczeństwa 14
5.2. Element sterujący 16
6. Rozwiązywanie problemów 24
7. Konserwacja i pielęgnacja 26
7.1. Instrukcje bezpieczeństwa 26
8. Demontaż 27
8.1. Instrukcje bezpieczeństwa 27
9. Usuwanie odpadów 27
Sprzęt elektryczny i elektroniczny - Informacje dla gospodarstw domowych 28

Drodzy klienci,

Dziękujemy za wybranie produktu firmy **Home Deluxe GmbH.** Mamy nadzieję, że spodoba Ci się Twoja nowa zewnętrzna wanna z hydromasażem SEA STAR.

Instrukcja obsługi stanowi pomoc w instalacji, uruchomieniu, obsłudze i konserwacji produktu. Instrukcję obsługi i instrukcje bezpieczeństwa należy przeczytać uważnie i w całości. Należy przestrzegać tych instrukcji, aby uniknąć zagrożeń.

1. Informacje ogólne

1.1. Przegląd produktów

Model:

Zewnętrzne jacuzzi SEA STAR ze stopniami i pokrywą termiczną	| ID artykułu: 14956
Zewnętrzna wanna z hydromasażem SEA STAR PURE	| ID artykułu: 14954

1.2. Uwagi ogólne

Aby spełnić nasze roszczenia, stale poprawiamy jakość, upraszczamy instalację i obsługę oraz dostosowujemy produkty do wymagań klientów. W związku z tymi zmianami aktualną wersję instrukcji obsługi można znaleźć na naszej stronie internetowej.

Termin "produkt" jest używany w instrukcji obsługi "Zewnętrznej wanny z hydromasażem SEA STAR ze stopniami / bez stopni i pokrywą termiczną".

1.3. Gwarancja

Ustawowa odpowiedzialność za wady i prawa gwarancyjne obowiązują od daty zakupu.
Home Deluxe GmbH nie ponosi odpowiedzialności za szkody spowodowane nieprzestrzeganiem instrukcji obsługi. Reklamacje wynikające z niewłaściwej instalacji lub użytkowania nie są objęte gwarancją. W przypadku wad produktu prosimy o pisemny kontakt z naszym działem obsługi klienta za pomocą formularza kontaktowego na naszej stronie internetowej, podając nazwę produktu, numer seryjny i zdjęcie tabliczki znamionowej:

Home Deluxe GmbH
Schanzeweg 2
32312 Lübbecke
Niemcy
Tel: +49 (0)5743 6181-0
www.home-deluxe-gmbh.de

W przypadku dalszych pytań prosimy o kontakt z naszym działem obsługi klienta za pośrednictwem formularza kontaktowego.

2. Informacje dotyczące instrukcji obsługi

2.1. Dostępność instrukcji obsługi

Instrukcja obsługi jest częścią produktu i powinna być przechowywana w całości i w bezpośrednim sąsiedztwie produktu.

2.2. Grupy docelowe instrukcji użytkowania

Instrukcje użytkowania muszą być przeczytane i przestrzegane przez każdą osobę zaangażowaną w jedną z poniższych czynności lub zastosowań:

- Rozpakowywanie
- Montaż / instalacja
- Uruchomienie / obsługa
- Konserwacja / kontrola / pielęgnacja
- Rozwiązywanie problemów / naprawa
- Usuwanie odpadów

2.3. Informacje na temat tłumaczenia

Oryginalna instrukcja obsługi została napisana w języku niemieckim. Każdy inny dostępny język jest tłumaczeniem wersji niemieckiej.



W załączonym pudełku znajduje się "**Certyfikat jakości**". Należy go zachować, ponieważ numer ten ułatwia rozpatrywanie reklamacji.

2.4. Wyjaśnienie symboli

Symbol	Wyjaśnienie symboli
	**OSTRZEŻENIE** Symbol wskazuje na możliwe zagrożenia, które mogą prowadzić do śmierci lub poważnych obrażeń. Przed wykonaniem odpowiedniego kroku instalacji lub zastosowania należy zapoznać się z odpowiednią uwagą.
	**INFO** Symbol zawiera ważne informacje i wskazuje uszkodzenie materiału. Należy ich przestrzegać przed wykonaniem odpowiedniego kroku instalacji lub zastosowania, aby zrozumieć problemy i uniknąć uszkodzeń.
	**Oznakowanie CE** Symbol deklaruje zgodność produktu z obowiązującymi wymogami Wspólnoty Europejskiej. Aktualna deklaracja zgodności jest dostępna na żądanie w Home Deluxe GmbH.
	**Przeczytaj instrukcję obsługi** Symbol oznacza, że przed montażem/instalacją i/lub uruchomieniem urządzenia należy uważnie przeczytać instrukcję obsługi.
	**Utylizacja urządzeń elektrycznych i elektronicznych** Urządzeń elektrycznych i elektronicznych nie wolno wyrzucać razem z odpadami domowymi!
	**Ryzyko utonięcia** Symbol ten oznacza, że dzieci i osoby o ograniczonych zdolnościach fizycznych, sensorycznych lub umysłowych lub nieposiadające doświadczenia i wiedzy nie mogą wchodzić do wody bez nadzoru.
	**Nadzór nad dziećmi w obiektach wodnych** Symbol ten oznacza, że dzieci przebywające w obiektach wodnych muszą być nadzorowane przez osoby dorosłe.

Symbol	Wyjaśnienie symboli
	**Bez nurkowania** Symbol ten oznacza, że skoki do wody na główkę są zabronione. Możliwe jest zderzenie z innymi osobami w wodzie.
	**Nie dotykać dysz** Symbol oznacza, że nie wolno sięgać do dysz.
	**Klasa ochrony I** Symbol wskazuje, że wszystkie przewodzące części obudowy urządzenia muszą być podłączone do systemu przewodów ochronnych stałej instalacji elektrycznej. Jest to uziemienie ochronne. W przypadku wystąpienia prądu zwarciowego obwód jest odłączany przez bezpiecznik.
	**Prąd przemienny** Symbol wskazuje, że produkt jest zasilany prądem zmiennym.

2.5. Ogólne informacje dotyczące instrukcji obsługi

Instrukcja obsługi dotyczy zewnętrznej wanny z hydromasażem SEA STAR ze stopniami i pokrywą termiczną. Zawiera ona ważne informacje dotyczące instalacji, obsługi, konserwacji i czyszczenia. Przed rozpoczęciem użytkowania produktu należy dokładnie zapoznać się z instrukcją obsługi, w szczególności z instrukcjami dotyczącymi bezpieczeństwa; instrukcję obsługi należy przechowywać w bezpiecznym miejscu. Produkt należy użytkować wyłącznie w sposób opisany w niniejszej instrukcji obsługi, aby zapobiec przypadkowym obrażeniom lub uszkodzeniom. W przypadku przekazania produktu osobom trzecim należy również przekazać niniejszą instrukcję obsługi.

2.6. Przeznaczenie

Produkt jest wysokiej jakości, trwały i przeznaczony lub odpowiedni wyłącznie do użytku prywatnego w rozsądnym i zwyczajowym zakresie. Ponadto nasz produkt **nie jest** przeznaczony do użytku komercyjnego. Użytkowanie komercyjne jest dozwolone wyłącznie za pisemną zgodą Home Deluxe GmbH.
Zewnętrzna wanna z hydromasażem jest przeznaczona do użytku na zewnątrz i służy do kąpieli i odnowy biologicznej. Stopnie są przeznaczone wyłącznie jako pomoc w dostępie do zewnętrznego basenu z hydromasażem. Pokrywa termiczna służy wyłącznie jako osłona zewnętrznego basenu z hydromasażem. To zewnętrzne jacuzzi i akcesoria nie mogą być używane przez dzieci bez nadzoru osoby dorosłej.
Produktu należy używać wyłącznie w sposób opisany w niniejszej instrukcji obsługi. Każde inne użycie jest uważane za nieprawidłowe i może skutkować uszkodzeniem mienia lub obrażeniami ciała. Producent nie ponosi odpowiedzialności za szkody spowodowane niewłaściwym lub nieprawidłowym użytkowaniem.

2.7. Instrukcje bezpieczeństwa

Ogólne ostrzeżenia o zagrożeniach



- Nieprawidłowa obsługa może prowadzić do poważnych obrażeń ciała i szkód materialnych. Z tego powodu montaż, instalacja, uruchomienie, rozwiązywanie problemów, konserwacja i naprawy mogą być wykonywane wyłącznie przez wykwalifikowane osoby.
- Produkt należy instalować **tylko** wtedy, gdy zakres dostawy jest kompletny i w idealnym stanie.
- Należy upewnić się, że wszystkie części są nieuszkodzone i prawidłowo zamontowane. Nieprawidłowy montaż może spowodować obrażenia. Uszkodzone części mogą mieć



wpływ na bezpieczeństwo i działanie .

- Produkt należy umieszczać wyłącznie na bezpiecznej, równej i twardej powierzchni.
- Produkt może być używany przez dzieci w wieku od 8 lat i starsze oraz osoby o ograniczonych zdolnościach fizycznych, sensorycznych lub umysłowych lub nieposiadające doświadczenia i wiedzy, jeśli są one nadzorowane lub zostały poinstruowane w zakresie korzystania z urządzenia w bezpieczny sposób i rozumieją związane z tym zagrożenia.
- **Zagrożenie życia spowodowane napięciem elektrycznym**: W bezpośrednim sąsiedztwie produktu (odległość ok. 1,5 m) nie wolno instalować ani obsługiwać żadnych urządzeń elektrycznych.
- **Zagrożenie życia spowodowane napięciem elektrycznym:** Do produktu nie wolno wkładać żadnych urządzeń elektrycznych.
- **Zagrożenie życia spowodowane napięciem elektrycznym:** Urządzenia należy instalować w odległości co najmniej 1,5 m od wszystkich powierzchni metalowych; alternatywnie urządzenie można zainstalować w odległości mniejszej niż 1,5 m od powierzchni metalowych, jeśli powierzchnia metalowa jest trwale i prawidłowo uziemiona za pomocą litego przewodu miedzianego o średnicy co najmniej 1,0 mm^2zgodnie ze wszystkimi przepisami.
- W przypadku uszkodzenia podzespołów i/lub przewodów zasilających należy natychmiast przerwać pracę urządzenia, skontaktować się z działem obsługi klienta lub zlecić wymianę przewodu zasilającego wykwalifikowanemu elektrykowi.
  Trzymać zwierzęta z dala od produktu.

Niebezpieczeństwo dla dzieci



- Dzieci należy trzymać z dala od materiałów opakowaniowych. Istnieje ryzyko uduszenia!
- Nie pozwalać dzieciom bawić się produktem lub na nim, trzymać dzieci z dala od produktu.
- **Ryzyko upadku**: Dzieciom nie wolno wchodzić na pokrywę termiczną, gdy spoczywa ona na produkcie.
- Nie należy umieszczać produktu bezpośrednio lub w bezpośrednim sąsiedztwie placu zabaw.
- Wyjaśnij dzieciom, jak prawidłowo korzystać z produktu i nigdy nie pozostawiaj ich bez nadzoru podczas zabawy.
- Gdy produkt nie jest używany lub pozostaje bez nadzoru, należy usunąć wszystkie zabawki z produktu i jego otoczenia, aby uniknąć zwracania uwagi dzieci na produkt.
- **Ryzyko wypadków podczas pływania (zwłaszcza w przypadku dzieci w wieku poniżej 5 lat).** Należy zadbać o to, by dzieci nie miały nieuprawnionego dostępu do kąpieliska. Można to osiągnąć poprzez nadzorowanie dostępu do kąpieliska przez osobę dorosłą lub zainstalowanie osłony bezpieczeństwa.
- Czyszczenie i konserwacja nie mogą być wykonywane przez dzieci bez nadzoru.

Ryzyko obrażeń

Niewłaściwe obchodzenie się z wanną z hydromasażem może prowadzić do obrażeń.



- Nie należy wprowadzać żadnych zmian konstrukcyjnych w produkcie. Wszelkie modyfikacje muszą być autoryzowane przez producenta i przeprowadzane zgodnie z jego instrukcjami.
- Należy upewnić się, że produkt jest zamontowany na stałe i bezpiecznie, aby uniknąć obrażeń.
- **Zagrożenie życia z powodu napięcia elektrycznego**: Aby uniknąć ryzyka porażenia prądem, wszystkie instalacje i związane z nimi prace konserwacyjne muszą być

wykonywane przez wykwalifikowanego elektryka.



- **Zagrożenie życia spowodowane napięciem elektrycznym:** Dotknięcie części znajdujących się pod napięciem stwarza bezpośrednie zagrożenie dla życia. Uszkodzenie izolacji lub poszczególnych elementów może zagrażać życiu. -> W przypadku uszkodzenia izolacji należy natychmiast wyłączyć zasilanie i zlecić naprawę.
- Jeśli przewód zasilający jest uszkodzony, należy wyłączyć produkt z eksploatacji do czasu wymiany przewodu zasilającego przez producenta, serwis klienta lub wykwalifikowanego elektryka.

Ryzyko uszkodzenia



- Nie należy otwierać opakowania ostrymi przedmiotami (np. nożami, nożyczkami itp.), ponieważ może to spowodować uszkodzenie produktu. Zachować ostrożność podczas otwierania.
- Niewłaściwe obchodzenie się z produktem może prowadzić do jego uszkodzenia.

Zagrożenie wybuchem



- W przypadku pożaru należy natychmiast powiadomić straż pożarną i upewnić się, że w produkcie nie znajdują się żadne osoby.
- **Przestroga**: Wewnątrz produktu nie należy przechowywać substancji łatwopalnych, palnych lub wybuchowych. Wysoce łatwopalne substancje mogą się zapalić.

3. Cechy produktu

3.1. Dane techniczne

Zewnętrzny basen z hydromasażem SEA STAR	
Napięcie	220 - 240 V AC
Częstotliwość	50/60 Hz
Ogólna wydajność	4550 W
Moc cieplna	3000 W
Wydajność pompy	1500 W
Krążenie	350 W
Filtr	350 W
Klasa ochrony	I
Głośność (przy maksymalnej prędkości)	< 67 dB
Wymiary Whirlpool (dł. x szer. x wys.)	1800 x 1600 x 790 mm
Ilość napełnienia	850 l
Osoby	maks. 3 osoby
Pusta wanna z hydromasażem	207 kg

3.2. Przegląd produktów

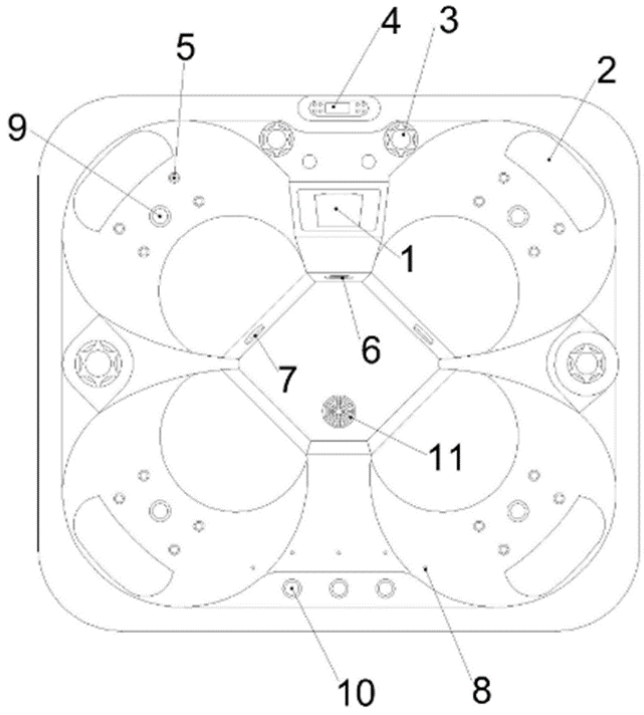

Nr.	Artikelbeschreibung	Anzahl	Nr.	Artikelbeschreibung	Anzahl
1	Filter	1	7	Wassereinsaugung	2
2	Kopfstütze	4	8	LED	15
3	Düsen-Regler	4	9	Whirlpool Düsen (groß)	4
4	Display	1	10	Zusatzdüsen	3
5	Whirlpool Düsen (klein)	16	11	Wasserauslass	1
6	Unterwasser-LED	1			

4. Montaż produktu

- Przeczytaj uważnie poniższe instrukcje.
- Produkt jest dostarczany w kilku opakowaniach. Należy upewnić się, że paczki są otwierane od góry. Podczas otwierania paczek należy zachować szczególną ostrożność, ponieważ zawierają one delikatne elementy.

Miejsce instalacji

- Zamontuj produkt na bezpiecznej, równej i twardej powierzchni.
- Podczas prac konserwacyjnych i naprawczych należy zachować wystarczającą odległość od zamontowanych na stałe obiektów lub ścian. **Zalecenie**: ok. 1 m ze wszystkich stron.
- Należy przestrzegać obowiązujących przepisów.
- Podłoże musi być nośne i mieć niewielki spadek w kierunku odpływu, tak aby wyciekająca woda była odprowadzana z dala od produktu i mogła być odprowadzana do kanalizacji.
- Produkt nadaje się do użytku na zewnątrz.
- W razie wątpliwości należy skonsultować się ze specjalistą i zasięgnąć porady.

Należy pamiętać o dużej wadze (produkt + woda + ludzie), nie ponosimy odpowiedzialności za jakiekolwiek szkody spowodowane wagą.

4.1. Instrukcje bezpieczeństwa

Należy uważnie przeczytać poniższe informacje dotyczące zdrowia i bezpieczeństwa.

Ryzyko obrażeń

Nieprawidłowa obsługa podczas instalacji może prowadzić do obrażeń



- Produkt zostanie dostarczony w kilku paczkach. Upewnij się, że paczki są otwierane od góry. Zachowaj ostrożność podczas otwierania paczek, ponieważ znajdują się w nich delikatne części i szkło.
- Produkt należy instalować **tylko** wtedy, gdy zakres dostawy jest kompletny i nieuszkodzony.
- Nieprawidłowa obsługa może prowadzić do poważnych obrażeń ciała i szkód materialnych. Z tego powodu montaż, instalacja, uruchomienie, rozwiązywanie problemów, konserwacja i naprawy mogą być wykonywane wyłącznie przez wykwalifikowane osoby.
- Jeśli instalacja **nie jest przeprowadzana** w domu jednorodzinnym, należy zamontować dobrze widoczny wyłącznik awaryjny. Wyłącznik powinien być dobrze widoczny i dostępny z odległości ok. 1,50 metra.
- Produkt musi być zawsze wyposażony w obwód ochronny.
- Prawidłowe okablowanie GFCI i głównej listwy przyłączeniowej jednostki sterującej ma znaczenie dla bezpieczeństwa!
- Należy sprawdzić wymogi prawne obowiązujące w danym kraju. Należy używać kabli miedzianych o zalecanej grubości (nigdy aluminiowych).
- Produkt należy umieszczać wyłącznie na bezpiecznej, równej i twardej powierzchni.
- Aby uniknąć obrażeń, do montażu produktu wymagane są co najmniej 2-3 osoby.
- Podczas montażu należy nosić odzież ochronną, taką jak obuwie ochronne i rękawice ochronne.
- Podczas montażu produktu należy trzymać dzieci z dala od miejsca montażu. Zakres dostawy zawiera małe części, które mogą zostać połknięte lub spowodować poważne obrażenia.
- **Chcielibyśmy podkreślić, że Home Deluxe GmbH nie ponosi żadnych kosztów instalacji lub usług ręcznych - takich jak koszty elektryka lub porównywalne koszty specjalistyczne.**

4.2. Struktura produktu

Produkt można zmontować przy niewielkim wysiłku. Należy dokładnie przestrzegać instrukcji montażu. W przypadku nieprzestrzegania instrukcji nie można zagwarantować prawidłowego działania i bezpieczeństwa produktu.

Dokręcić węże i zaciski



Wskazówka

Przed uruchomieniem produktu należy sprawdzić wszystkie przewody elastyczne i wszystkie zaciski na elementach przenoszących wodę, aby upewnić się, że są one dobrze połączone. Jeśli zacisk lub połączenie można przesunąć, należy je dokręcić za pomocą odpowiedniego narzędzia.

Aby zapobiec niezamierzonym wyciekom wody lub uszkodzeniom, przed zakończeniem instalacji należy przeprowadzić test szczelności.

Szczelność węży



Aby zapobiec niezamierzonym wyciekom wody, zaciski należy sprawdzić pod kątem szczelności przed zakończeniem instalacji. W razie potrzeby zaciski należy lekko dokręcić, ale nie za mocno.

Podłączenie produktu

Podłączenie musi zostać wykonane przez wykwalifikowanego elektryka zgodnie z normą DIN VDE 0100.

Produkt musi być podłączony do stałego, zainstalowanego na stałe źródła zasilania, które jest zgodne z ogólnymi przepisami dotyczącymi pomieszczeń mokrych. Poniższy schemat (schemat połączeń) przedstawia trzy możliwe warianty podłączenia basenu do zasilania.

Podczas instalacji systemu elektrycznego należy upewnić się, że podłączenie zasilania jest zgodne z obowiązującymi przepisami krajowymi oraz że przestrzegane są wartości napięcia i częstotliwości określone przez producenta.

W domowej instalacji elektrycznej musi być zainstalowane odłączenie wszystkich biegunów o szerokości rozwarcia styków wynoszącej co najmniej 3 mm. Dotyczy to również wszelkich dodatkowych i oddzielnych kabli przyłączeniowych i ich bezpieczników. Przewód ochronny produktu musi być podłączony do przewodu ochronnego instalacji domowej.

Wskazówka

Samodzielna modyfikacja części i okablowania elektrycznego produktu przez klienta jest zabroniona i spowoduje unieważnienie wszelkich roszczeń gwarancyjnych.

Kabel sieciowy nie wchodzi w zakres dostawy.

Zdejmij panel boczny do podłączenia elektrycznego

Poluzuj śruby na bocznym panelu wanny z hydromasażem. Są one ukryte za małymi osłonami. Właściwy panel boczny można znaleźć za pomocą małego otworu, przez który zostanie później przeciągnięty kabel połączeniowy. Po tej stronie znajduje się również wylot wody. Po poluzowaniu śrub można zdjąć panel boczny.

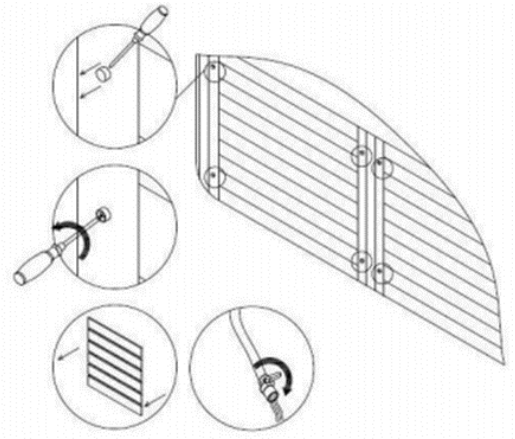

Przeciągnąć przewód połączeniowy przez otwór w bocznym panelu i ponownie przykręcić klapkę (przewód połączeniowy nie wchodzi w zakres dostawy).

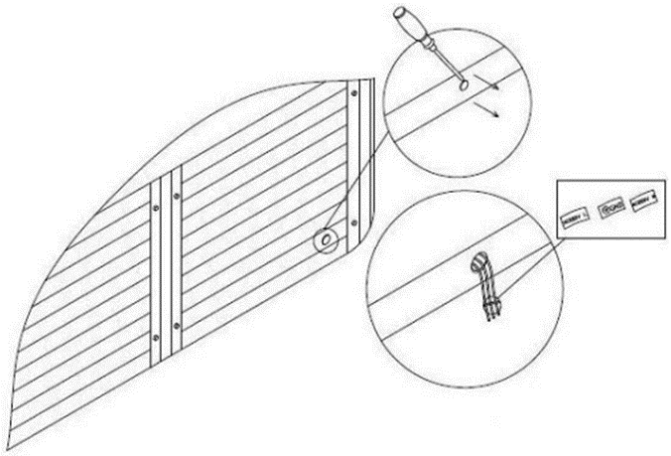

Uwaga

Zasilanie należy włączać tylko wtedy, gdy system jest wyłączony.

(Należy zwrócić uwagę na prawidłowe położenie zworek)

1. **Uziemienie jest obowiązkowe:** Wanna z hydromasażem musi być prawidłowo uziemiona, aby zapobiec porażeniu prądem.
2. **Profesjonalna instalacja:** Uziemienie powinno być wykonywane wyłącznie przez wykwalifikowanego elektryka, aby zapewnić spełnienie wszystkich norm bezpieczeństwa.
3. **Należy użyć kabla uziemiającego:** Należy użyć odpowiedniego kabla uziemiającego (np. miedzianego), który jest solidnie podłączony do systemu uziemienia.
4. **Punkt uziemienia**: Punkt uziemienia powinien być zainstalowany w stałym, łatwo dostępnym miejscu, które jest podłączone do zasilania domu lub budynku.
5. **Sprawdzanie uziemienia:** Po instalacji należy regularnie sprawdzać uziemienie, aby upewnić się, że jest ono nienaruszone i działa prawidłowo.
6. **Środki ochronne:** Oprócz uziemienia należy zainstalować wyłączniki różnicowoprądowe (RCCB) w celu natychmiastowego przerwania obwodu w przypadku awarii.
7. **Nie należy samodzielnie wprowadzać żadnych zmian:** Nie próbuj samodzielnie modyfikować ani naprawiać uziemienia.

System sterowania

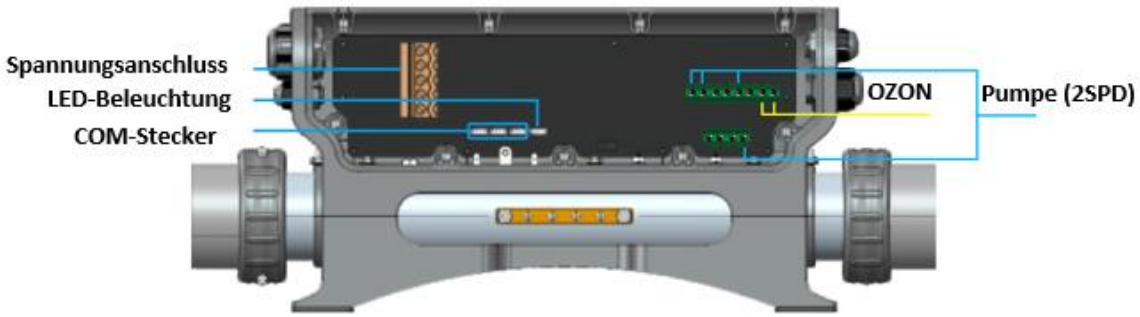

Schemat obwodu sterowania

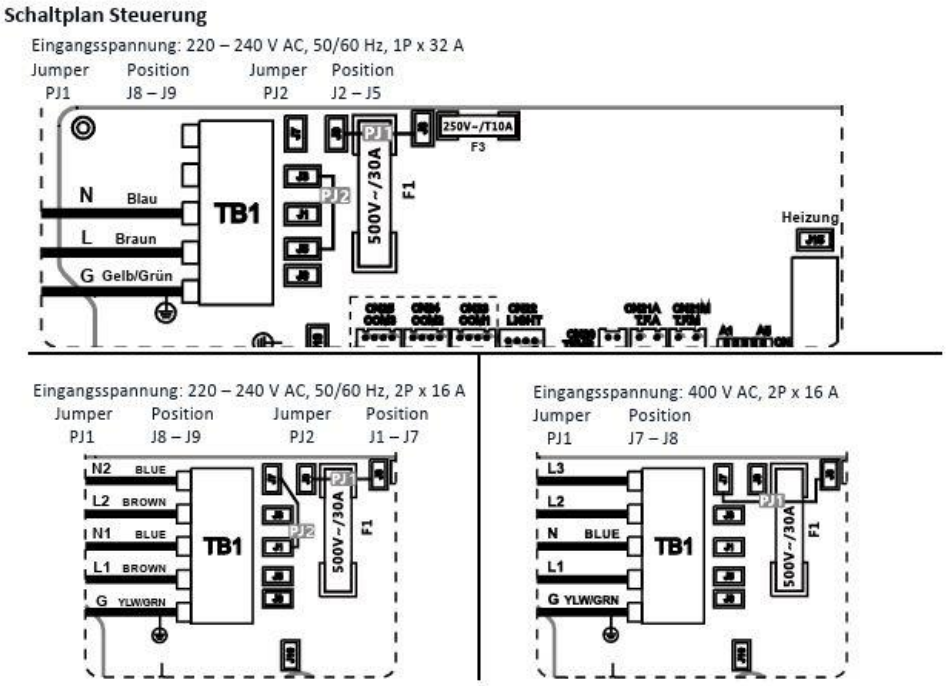

Konfiguracja ograniczenia mocy

Może być konieczne ustawienie "**A2**", ponieważ moc nie jest ograniczona fabrycznie. Jeśli klient życzy sobie ograniczenia mocy, przełącznik DIP "**A2**" należy ustawić w dół. Zapobiega to jednoczesnemu włączeniu ogrzewania i funkcji dyszy/wysokiej prędkości.

Konfiguracja

Przełącznik DIP A3 bez funkcji

Master	▲ A1	Slave
Leistung nicht eingeschränkt	▲ A2	Leistungsbegrenzung
Gebläseleistung	▲ A3	Pumpe 2 Auslass
Einstellung	A4 ▼	Einstellung speichern
Pumpe 1 / Drehzahl 1	A5 ▼	Pumpe 1 / Geschwindigkeit 1

Okablowanie od światła

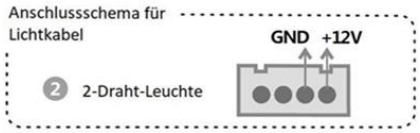



Pozycja podłączenia zasilania.

5. Zastosowanie

5.1. Instrukcje bezpieczeństwa

Należy uważnie przeczytać poniższe informacje dotyczące zdrowia i bezpieczeństwa.

Uwaga:

- Produkt może być napełniany za pomocą węża, ponieważ nie posiada zintegrowanego przyłącza wody.
- **Uwaga!** Wtyczkę sieciową należy podłączać do źródła zasilania tylko wtedy, gdy produkt jest **maksymalnie napełniony** wodą.

Ryzyko obrażeń

Nieprawidłowa obsługa podczas pracy może prowadzić do obrażeń

- Produkt nie może być zmieniany.
- W razie wątpliwości, czy produkt może być stosowany, należy skonsultować się z lekarzem. Jeśli podczas stosowania produktu wystąpią zawroty głowy lub uczucie przegrzania, należy natychmiast odstawić produkt.
- Osoby z problemami sercowo-naczyniowymi, wysokim ciśnieniem krwi, cukrzycą lub żylakami mogą stosować produkt wyłącznie po konsultacji z lekarzem.
- Osoby starsze z wysokim ciśnieniem krwi lub problemami sercowo-naczyniowymi powinny unikać wysokich temperatur wody i zachować szczególną ostrożność.
- W przypadku chorób lub zmian skórnych przed użyciem należy skonsultować się z lekarzem.
- Nigdy nie używaj produktu pod wpływem leków, narkotyków, alkoholu lub po intensywnym uprawianiu sportu.
- Należy zawsze upewnić się, że poziom wody jest napełniony do oznaczenia "**maks.".**
- **Ryzyko poślizgnięcia z powodu rozpryskującej się wody!** Należy uważać na śliskie podłogi w pobliżu produktu.
- **Niebezpieczeństwo poślizgnięcia!** Upewnij się, że masz pewny krok podczas wchodzenia po schodach.
- **Zagrożenie życia spowodowane napięciem elektrycznym**: W bezpośrednim sąsiedztwie produktu nie mogą znajdować się żadne urządzenia elektryczne.



- **Zagrożenie życia spowodowane napięciem elektrycznym**: Do produktu nie wolno podłączać żadnych urządzeń elektrycznych.
- **Niebezpieczeństwo dla życia spowodowane napięciem elektrycznym**: Urządzenia pod napięciem dostępne dla użytkownika nie mogą przekraczać napięcia 12 V. Uziemione akcesoria muszą być na stałe podłączone do stałych przewodów.
- Upewnij się, że temperatura wody jest odpowiednia.
- Sprawdzaj mocowanie w regularnych odstępach czasu.
- Przed każdym użyciem należy sprawdzić produkt pod kątem widocznych uszkodzeń.
- Jeśli produkt nie jest używany, niezależnie od tego, czy jest napełniony wodą, czy pusty. Zalecamy założenie osłony termicznej. Zapobiega to szybkiemu zabrudzeniu. Temperatura wody nie spadnie tak bardzo.
- Nie używaj produktu przy złej pogodzie (np. burze, sztormy itp.).
- Upewnij się, że żadne włosy nie zaplątały się wokół filtrów, ponieważ mogą one zatkać filtry lub inne części produktu. Zalecamy na przykład związanie długich włosów.
- Unikaj przedostawania się włosów i brudu do rur odpływowych, ponieważ może to prowadzić do zatorów.
- Nieoczyszczone ścieki (bez oczyszczania chemicznego) można zasadniczo odprowadzać bez kierowania ich do kanalizacji. Woda ta może być wykorzystywana na przykład do podlewania.
- Woda z dodatkiem środków czyszczących (poddana obróbce chemicznej, np. tabletki tlenowe itp.) musi być odprowadzana do kanalizacji na miejscu. Oprócz tych informacji należy spełnić wymogi prawne obowiązujące w danym kraju.
- Produkt może być używany przez dzieci wyłącznie pod nadzorem przeszkolonej osoby dorosłej. Osoba nadzorująca musi być zaznajomiona z ostrzeżeniami i muszą one być rozpoznawalne jako takie.
- Dzieci muszą być nadzorowane, aby nie bawiły się produktem.
- Przed każdym użyciem należy sprawdzić produkt pod kątem widocznych uszkodzeń.
- Urządzenia pod napięciem dostępne dla użytkownika nie mogą przekraczać napięcia 12 V. Uziemione akcesoria muszą być na stałe podłączone do stałych kabli.
- Urządzenia zawierające elementy elektryczne, z wyjątkiem pilotów zdalnego sterowania, muszą być używane lub przymocowane w taki sposób, aby nie mogły wpaść do produktu.

Wskazówka

Aby uniknąć zwarcia lub zadziałania wtyczki RCD, zdecydowanie zalecamy podłączenie produktu do oddzielnego obwodu z bezpiecznikiem. Przeciążenie może wystąpić, jeśli kilka urządzeń elektrycznych jest jednocześnie podłączonych do tej samej linii lub jeśli używany jest przedłużacz. Należy przestrzegać tego zalecenia podczas instalacji wanny z hydromasażem, sauny lub kabiny na podczerwień. Więcej informacji można znaleźć w instrukcji montażu i danych technicznych.

5.2. Element sterujący





1) Aktualna temperatura wody (°F lub °C)
2) Wybrana temperatura wody (F° lub C°)
3) Pompa wodna: Pracujące pompy są wyróżnione kolorem. Po lewej stronie symbolu znajdują się trzy różne pompy (1, 2 i 3). Ich dokładne ustawienie można odczytać z koloru (zielony = lekki, pomarańczowy = mocny). Jeśli pompy są wyłączone, są wyświetlane w lekko przezroczystym kolorze.
4) Jeśli kontrolka jest włączona, jest podświetlona na jasno. Jeśli nie świeci się, jest wyświetlany jako lekko przezroczysty.
5) Symbol menu
6) Data jest wyświetlana w prawym dolnym rogu, a godzina w lewym dolnym rogu.
7) Ten symbol oznacza ogrzewanie i pompę cyrkulacyjną. Jeśli funkcja ta jest włączona, symbol świeci się. Gdy ogrzewanie i pompa cyrkulacyjna są wyłączone, symbol jest lekko przezroczysty.
8) Jeśli panel sterowania współpracuje z dużym systemem sterowania, wyświetlany jest ten symbol. Liczba w środku symbolu oznacza numer seryjny systemu sterowania.
9) Tryb użytkownika: System może rejestrować do pięciu różnych trybów. Użytkownik może przełączyć się na żądany tryb lub samodzielnie ustawić tryby.
10) Wyświetlanie stanu Wi-Fi
11 Jeśli ekran został zablokowany, na wyświetlaczu pojawi się okno z napisem "LOCK". Jeśli występuje komunikat o błędzie, jest on wyświetlany na całym ekranie.

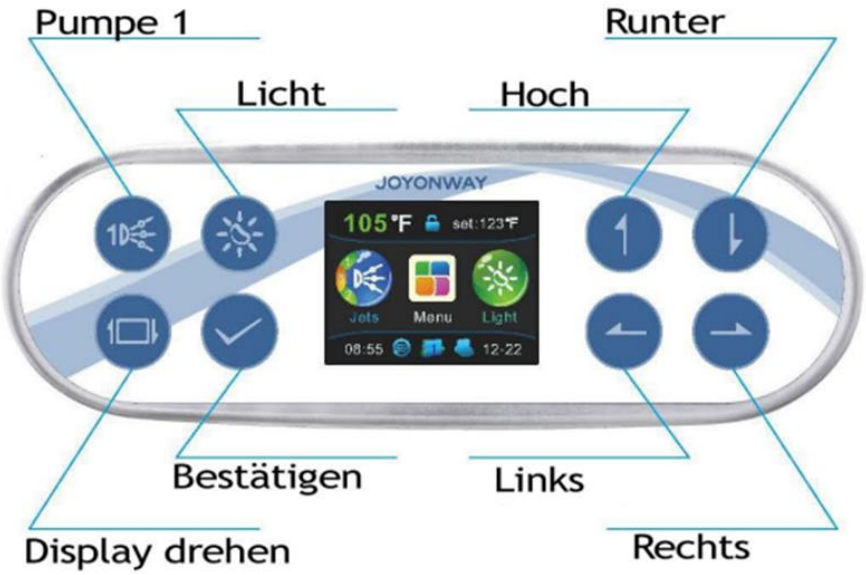

Przyciski nawigacyjne

Przyciski "**W górę**", "**W dół**", "**W lewo**" i "**W prawo"** mogą być używane do wybierania wszystkich symboli na wyświetlaczu. Przycisk **"Potwierdź**" służy do przewijania menu.

Szybki dostęp

Przyciski "**Pump**", "**Light**" i "**Rotate display**" mogą być używane do szybszego ustawiania często używanych programów. Dlatego nie jest konieczne wywoływanie menu w celu włączenia funkcji.

- **Pompa**: Aby włączyć pompę, naciśnij przycisk jeden raz. Jeśli chcesz, aby pompa pracowała mocniej, naciśnij przycisk ponownie; po trzecim naciśnięciu przycisku pompa wyłączy się.
- **Światło**: Ten przycisk jest przypisany dwukrotnie.
  - Jeśli w menu ustawiono normalne oświetlenie, można je włączać i wyłączać za pomocą przycisku .
  - Jeśli terapia kolorowym światłem (zmiana kolorów) została włączona. Za pomocą przycisku można wybierać między następującymi kolorami i je włączać/wyłączać:
    1. Światło A (automatyczna zmiana koloru)
    2. Światło R (czerwone)
    3. Light G (zielony)
    4. Jasny Y (żółty)
    5. Light B (niebieski)
    6. Light P (fioletowy)
    7. Light C (turkusowy)

Obróć wyświetlacz:

Naciśnij ten przycisk, aby obrócić wyświetlacz. Jest to przydatne, jeśli produkt ma być obsługiwany od wewnątrz.

Ustawienia menu



Aby uzyskać dostęp do menu, naciśnij przycisk "Potwierdź". Po wejściu do menu wyświetlonych zostanie kilka symboli. Można teraz użyć przycisków nawigacyjnych, aby wybrać ikonę. Strzałka pod ikonami oznacza "Wstecz". Wybranie tej opcji spowoduje powrót do strony początkowej.

Teraz użyj przycisków nawigacyjnych, aby wybrać ustawienia (Set) i potwierdź wybór przyciskiem "Confirm". Po ustawieniach można poruszać się za pomocą przycisków "W górę" i "W dół". Niektóre ustawienia można włączyć lub wyłączyć bezpośrednio za pomocą przycisku "Confirm". W przypadku niektórych ustawień potwierdzenie powoduje przejście do innego menu.

Ustawianie ogrzewania



Jeśli funkcja ogrzewania jest dostępna za pośrednictwem menu, można ją aktywować za pomocą przycisku potwierdzenia (Manual Heating ⍰ ON/OFF). Po uruchomieniu tej funkcji na ekranie startowym zaświeci się odpowiedni symbol. Po wyłączeniu nie jest on już wyświetlany.

Ustawienie czasu



Po przejściu do menu ustawień czasu (Czas ogrzewania) można wybrać 2 różne czasy. Są one całkowicie niezależne od siebie. Czasy mogą się również nakładać.

Przykład: Dla godziny nr 1 wybierz 20:00 (początek) - 08:00 (koniec), a dla godziny nr 2 wybierz 06:00 (początek) - 12:00 (koniec). Funkcja ogrzewania uruchomi się o godzinie 20:00 pierwszego dnia. W rzeczywistości wyłączyłaby się o 8 rano drugiego dnia, ale ponieważ dokonano drugiego ustawienia, funkcja ogrzewania działa do godziny 12 w południe drugiego dnia. Jeśli wybrano ustawienie "1" lub "2", użyj przycisku potwierdzenia, aby uzyskać dostęp do godziny rozpoczęcia. Czas rozpoczęcia można teraz wybrać za pomocą przycisków nawigacyjnych. Ponowne potwierdzenie spowoduje przejście do godziny zakończenia, którą również można wybrać za pomocą przycisków nawigacyjnych. Potwierdzenie powoduje przejście do przycisku ON/OFF. Należy go włączyć, jeśli basen ma być ogrzewany z ustawieniem czasu. Ustawione czasy nie są brane pod uwagę podczas wyłączania.

Użyj strzałki na dole wyświetlacza, aby powrócić do ustawień.

Ustawianie pompy obiegowej/pompy dyszowej

Ten basen jest wyposażony w pompę do dysz wodnych oraz do cyrkulacji/filtracji wody. Można ją aktywować ręcznie w menu, wybierając opcję "Jets" (Dysze). Po wybraniu opcji "Jets H" pompa pracuje z maksymalną prędkością. Woda jest filtrowana i działają dysze wodne. W przypadku wybrania opcji "Jets L" pompa pracuje tylko w trybie recyrkulacji, a woda jest filtrowana. Funkcja dysz wyłącza się automatycznie po 30 minutach w celu ochrony pompy. Następnie można ją ponownie włączyć.

Ustawianie czasu czyszczenia (filtr)

Ustawienie czasu czyszczenia filtra działa w taki sam sposób, jak ustawienie czasu funkcji ogrzewania. Filtr basenowy należy wymieniać zgodnie z instrukcjami (instrukcje, uwagi dotyczące pielęgnacji i czyszczenia).

Programy

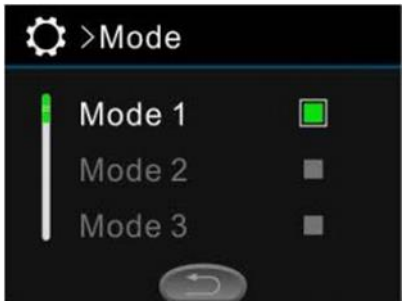

Ustawione funkcje można ustawić i zapisać w programie zgodnie z wymaganiami. Dostępne są 4 lokalizacje pamięci (Tryb 1, Tryb 2, Tryb 3, Tryb 4).

Temperatura

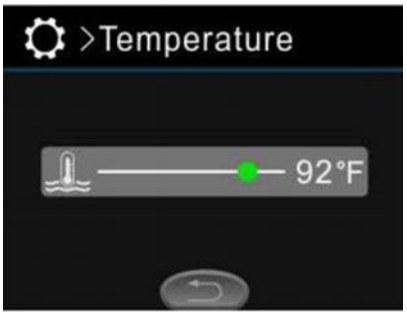

W menu "Settings" (Ustawienia) wybierz menu ustawień temperatury. Potwierdzając podpunkt "Temp unit" (Jednostka temperatury), można przełączać między stopniami Celsjusza i Fahrenheita.

Temperaturę wody można ustawić za pomocą ustawienia temperatury. Temperaturę można ustawić w zakresie od 10°C do 40°C. W ustawieniach temperatury można ją obniżać lub podwyższać za pomocą przycisków nawigacyjnych "w lewo" i "w prawo". Wybrana temperatura zostanie ustawiona natychmiast po wyjściu z menu. Jeśli temperatura wody jest niższa niż ustawiona, grzejnik zacznie działać automatycznie.

Czyszczenie ozonem

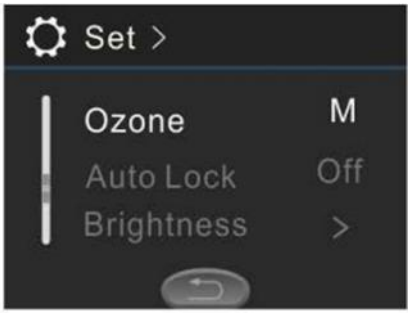

Czyszczenie ozonem można ustawić na automatyczne lub ręczne. Użyj przycisków nawigacyjnych w menu "Settings" (Ustawienia), aby wybrać menu ozonu. Aby przełączyć między automatycznym lub ręcznym czyszczeniem ozonem, potwierdź podpunkt "Ozon". Litera "M" po prawej stronie oznacza Manual (Ręczny). W trybie automatycznym zapisywany jest program ustawiony fabrycznie.

Jeśli włączony jest tryb ręczny, na ekranie startowym świeci się odpowiedni symbol.

Uwaga:

Ozon to system dezynfekcji, który sterylizuje wodę. Technologia ta wykorzystuje wysokonapięciową metodę jonizacji do przekształcania części tlenu w powietrzu w ozon o określonym zapachu, a następnie ze strumienia ozonu wytwarzane są pęcherzyki, które są stale drobne i gładkie.

Jasność

Aby zapewnić komfortowe korzystanie z wyświetlacza, należy odpowiednio dostosować jego jasność. Wybierz ustawienie jasności w "Ustawieniach" (SET) i użyj przycisku "W lewo" lub "W prawo", aby ustawić jasność. Poziom jasności zostanie ustawiony po wyjściu z menu.

Data i godzina

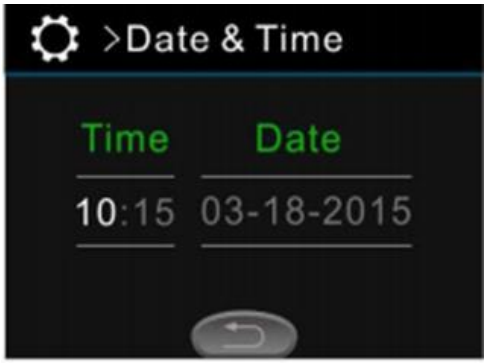

Ustawienie godziny jest bardzo ważne dla systemu sterowania, ponieważ wszystkie funkcje czasowe (np. ogrzewanie i pompa cyrkulacyjna) są na nim oparte. Wybierz ustawienie daty i godziny (Date & Time) w "Ustawieniach" (SET). Naciśnij przycisk "Confirm" (Potwierdź), aby przełączyć między godziną a datą. Godzinę i datę ustawia się za pomocą przycisków "w lewo" i "w prawo". Ustawienie zostanie zaakceptowane po wyjściu z menu.

Funkcja



Wszystkie funkcje Whirlpool można zdefiniować w ustawieniach funkcji (Function). W tym menu dostępnych jest 12 terminów do wyboru. Użyj przycisków "W górę" i "W dół", aby wybrać termin, który chcesz zmienić. Jeśli obok terminów Nozzle 1-4 znajduje się 1, oznacza to, że pompy są ustawione na wolne, jeśli jest to 2, oznacza to, że są ustawione na szybkie, a jeśli jest 0, oznacza to, że pompy są wyłączone. Światło jest w programie RPG, jeśli obok "Light" znajduje się 2. Jeśli wyświetlana jest 1, oznacza to, że jest w programie włączania/wyłączania. Jeśli wyświetlane jest 0, oznacza to, że światło jest wyłączone. Pompa obiegowa jest ustawiana oddzielnie od systemu sterowania, jeśli wyświetlana jest 1. Jeśli wyświetlane jest 0, dysza 1 jest ustawiona na niską prędkość.

Status

W "Ustawieniach" (SET) wybierz menu "Informacje" za pomocą przycisków nawigacyjnych. Następnie naciśnij przycisk "Confirm" (Potwierdź), aby przejść do menu "About" (Informacje). W tym miejscu wyświetlane są informacje o bieżącym sterowaniu, konfiguracji, stanie i funkcji systemu, a także wersji oprogramowania.

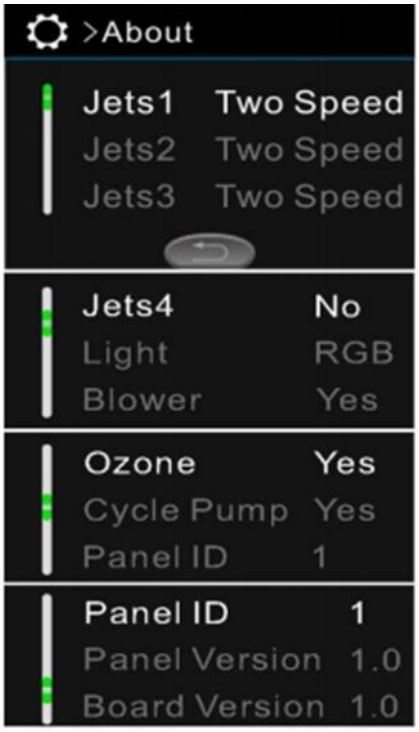

Bei diesem Modell ist keine Luftdüsenfunktion enthalten!

Pierwsze uruchomienie i wymiana filtra

Wskazówka
Uwaga! Filtr jest owinięty folią i znajduje się w obudowie filtra. Przed użyciem należy go wyjąć z folii.

Aby wymienić filtr, należy najpierw poluzować górną śrubę panelu.
Filtr znajduje się już w przewidzianej do tego celu komorze.
Należy go wyjąć, rozpakować i ponownie włożyć.



Następnie przesuń panel do góry i zdejmij kratkę.





Filtr papierowy można teraz włożyć do otworu i umieścić na środku. Wkład jest teraz umieszczany na filtrze i zabezpieczany lekkim ruchem obrotowym.





Załóż kratkę na wkład filtra i pokrywę, a następnie przykręć je z powrotem.

Funkcja ręcznego sterowania obrotowego

1. obrócić pokrętło, aby ustawić zakresy wymienione poniżej.

2. Ten element sterujący może być używany do włączania/wyłączania wodospadów.

3-4 Umożliwia to regulację intensywności strumieni z dwóch foteli jednocześnie.

Funkcja dyszy wyłącza się automatycznie po 30 minutach w celu ochrony pompy. Następnie można ponownie włączyć funkcję dyszy.

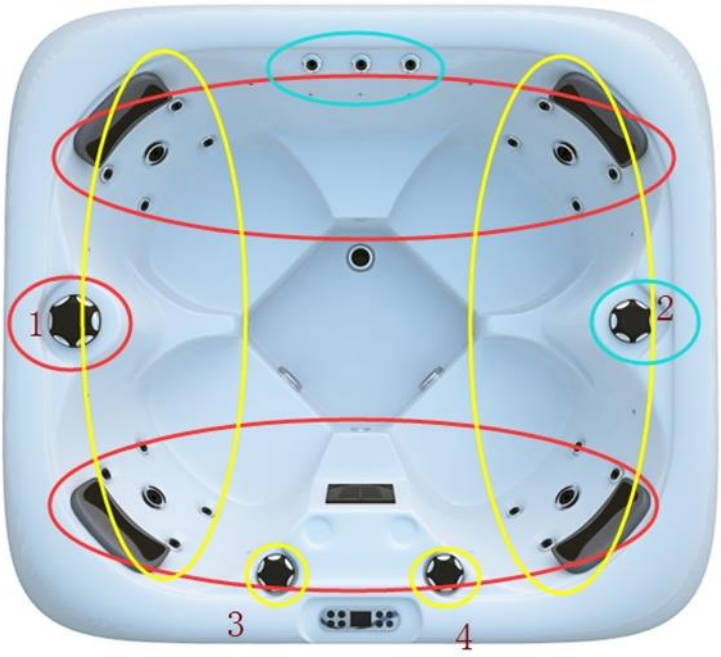

Odprowadzanie wody z produktu

	Produkt jest wyposażony w urządzenie odwadniające. Jest ono przymocowane do boku fartucha zewnętrznego.
	Całkowicie wyciągnąć urządzenie wkręcające. W tej pozycji woda nie wydostaje się na zewnątrz. Następnie odkręć pokrywę.

	Woda zaczyna spływać dopiero po dociśnięciu zakrętki do fartucha. Odpływ jest zamykany w odwrotnej kolejności.
	W celu odprowadzania wody za pomocą węża należy przykręcić ten adapter do urządzenia wkręcającego.

6. Rozwiązywanie problemów



Powód: Po podłączeniu Whirlpool odczytuje płytę główną. Jeśli wystąpi błąd, zostanie wyświetlony ten komunikat o błędzie.

Rozwiązanie: Odłącz wannę z hydromasażem od źródła zasilania i odczekaj co najmniej 10 sekund. Jeśli błąd wystąpi po ponownym podłączeniu, należy skontaktować się z producentem lub specjalistą.



Przyczyna: System rozpoznaje, że temperatura jest zbyt wysoka. Może się to zdarzyć, jeśli ogrzewanie jest włączone, ale przez rurę grzewczą nie przepływa prawie żadna woda.

Rozwiązanie: Sprawdź, czy w wannie z hydromasażem znajduje się wystarczająca ilość wody. Jeśli tak jest, a komunikat o błędzie nadal się pojawia, skontaktuj się z producentem lub specjalistą.



Powód: Zbyt niska temperatura.
Rozwiązanie: Upewnij się, że woda w wannie z hydromasażem nie zamarza.



Przyczyna: Temperatura w rurze grzewczej jest zbyt wysoka. Może się to zdarzyć, gdy ogrzewanie jest włączone, ale przez rurę grzewczą prawie nie przepływa woda.

Rozwiązanie: Sprawdź, czy w wannie z hydromasażem znajduje się wystarczająca ilość wody. Jeśli tak jest, a komunikat o błędzie nadal się pojawia, skontaktuj się z producentem lub specjalistą.



Przyczyna: Temperatura w rurze grzewczej jest zbyt wysoka. Może się to zdarzyć, gdy ogrzewanie jest włączone, ale przez rurę grzewczą prawie nie przepływa woda.

Rozwiązanie: Sprawdź, czy w wannie z hydromasażem znajduje się wystarczająca ilość wody. Jeśli tak jest, a komunikat o błędzie nadal się pojawia, skontaktuj się z producentem lub specjalistą.



Powód: Czujnik temperatury wody nie jest podłączony.

Rozwiązanie: Sprawdź, czy czujnik jest prawidłowo podłączony do systemu. Jeśli tak nie jest, konieczne może być zainstalowanie nowego czujnika.



Powód: System rozpoznaje zwarcie na czujniku temperatury.

Rozwiązanie: Sprawdź połączenia i skontaktuj się ze specjalistą lub producentem. Konieczne może być zainstalowanie nowego czujnika.



Powód: Po podłączeniu Whirlpool system rozpoznaje problem z EEPROM (pamięcią płyty głównej).

Rozwiązanie: Odłącz produkt od zasilania i odczekaj co najmniej 10 sekund. Jeśli błąd wystąpi po ponownym podłączeniu, należy skontaktować się z producentem lub specjalistą.

Jeśli wystąpi inny problem z produktem, prosimy o kontakt.

7. Konserwacja i pielęgnacja

7.1. Instrukcje bezpieczeństwa

Ryzyko obrażeń

Niewłaściwa obsługa podczas pracy może prowadzić do obrażeń



- Nieprawidłowa obsługa może prowadzić do poważnych obrażeń ciała i szkód materialnych. Dlatego konserwacja może być przeprowadzana wyłącznie przez wykwalifikowane osoby.
- **Zagrożenie życia spowodowane napięciem elektrycznym**: Naprawy i konserwacja instalacji elektrycznej mogą być wykonywane wyłącznie przez wykwalifikowanego elektryka.
- Przed czyszczeniem/konserwacją/pielęgnacją należy wyłączyć zasilanie produktu i wyjąć wtyczkę z gniazdka.
- Do czyszczenia produktu należy używać neutralnego środka czyszczącego. Do czyszczenia nie należy używać kwaśnych, silnie zasadowych środków czyszczących ani rozpuszczalników organicznych (np. alkoholu, chloru, wody Tiana, amoniaku, acetonu itp.).
- Użyj miękkiej ściereczki do czyszczenia.
- Wyczyść regulatory dysz na krawędzi produktu wyłącznie wodą, a następnie ostrożnie je osusz.
- Jeśli produkt nie jest używany, niezależnie od tego, czy jest napełniony wodą, czy pusty. Zalecamy założenie osłony termicznej. Zapobiega to szybkiemu zabrudzeniu.
- Nie zdejmować fartucha produktu i nie przeprowadzać żadnych prac konserwacyjnych bez udziału kompetentnego specjalisty.

Wskazówki dotyczące zimowania basenu

Włącz tryb energetyczny, ponieważ wanna z hydromasażem ma funkcję ochrony przed zamarzaniem.

Nie należy odłączać wanny z hydromasażem od źródła zasilania i używać pokrywy termicznej.

Podczas korzystania z produktu należy dodać trochę gorącej wody, aby skrócić czas nagrzewania i zapobiec uszkodzeniu urządzeń termicznych.

Jeśli produkt nie jest używany przez dłuższy czas z powodu niskich temperatur, zaleca się spuszczenie wody i wyłączenie zasilania.

Zapobiega to zamarzaniu rur i pomp.

Przed założeniem pokrowca należy przykryć produkt grubą szmatką.

Pielęgnacja wody za pomocą tabletek tlenowych

Wiele bakterii namnaża się bardzo szybko w ciepłej wodzie i może powodować choroby. Aby je zabić, zaleca się regularne czyszczenie przed użyciem produktu. Tabletki do oczyszczania wody można nabyć w handlu.

8. Demontaż

8.1. Instrukcje bezpieczeństwa

Ryzyko obrażeń
Niewłaściwe obchodzenie się z urządzeniem podczas demontażu może prowadzić do obrażeń.



- Przed demontażem należy odłączyć produkt od źródła zasilania. Kontakt z elementami znajdującymi się pod napięciem może spowodować porażenie prądem, a w konsekwencji oparzenia lub śmierć.
- Produkt ma dużą wagę i duże wymiary, do demontażu wymagane są co najmniej 2-3 osoby.
- Przed demontażem należy zabezpieczyć produkt.

Demontaż produktu należy przeprowadzić w kolejności odwrotnej do montażu. (**patrz rozdział Montaż**)

9. Usuwanie odpadów



- Produkt i wszystkie jego komponenty należy utylizować zgodnie z lokalnymi i krajowymi przepisami, aby zapobiec szkodom dla środowiska.
- Nasze opakowania są wykonane z materiałów przyjaznych dla środowiska. Mogą one zostać poddane recyklingowi i w ten sposób służyć jako cenne surowce. Materiały opakowaniowe (karton, zabrudzone opakowania itp.) należy utylizować oddzielnie i profesjonalnie, zgodnie z obowiązującymi przepisami krajowymi.
- W razie wątpliwości dotyczących utylizacji należy skontaktować się z producentem. Informacje na temat prawidłowej utylizacji można również uzyskać w lokalnych centrach utylizacji odpadów.

Sprzęt elektryczny i elektroniczny - Informacje dla gospodarstw domowych

Ustawa o sprzęcie elektrycznym i elektronicznym (ElektroG) zawiera wiele wymogów dotyczących obchodzenia się ze sprzętem elektrycznym i elektronicznym. Poniżej podsumowano najważniejsze z nich.

1. Oddzielna zbiórka starych urządzeń

Urządzenia elektryczne i elektroniczne, które stały się odpadami, nazywane są starymi urządzeniami. Właściciele starych urządzeń muszą pozbywać się ich oddzielnie od niesegregowanych odpadów komunalnych. Muszą oni oddzielić zużyte baterie i akumulatory, które nie są zamknięte w starym urządzeniu, a także lampy, które można wyjąć ze starego urządzenia bez ich niszczenia, od starego urządzenia bez ich niszczenia przed przekazaniem ich do punktu zbiórki. Oddziel stare urządzenia w celu przygotowania ich do ponownego użycia.

2. Opcje zwrotu starych urządzeń

Właściciele starych urządzeń z prywatnych gospodarstw domowych mogą je oddać w punktach zbiórki publicznych organów odpowiedzialnych za usuwanie odpadów lub w centrach odbioru utworzonych przez producentów lub dystrybutorów zgodnie z ElektroG. Internetową listę punktów zbiórki i odbioru można znaleźć na stronie internetowej: https://www.stiftung-ear.de lub https://www.take-e-back.de.

3. Informacja o ochronie danych

Stare urządzenia często zawierają wrażliwe dane osobowe. Dotyczy to w szczególności urządzeń informatycznych i telekomunikacyjnych, takich jak komputery i smartfony. We własnym interesie należy pamiętać, że każdy użytkownik końcowy jest odpowiedzialny za usunięcie danych ze starych urządzeń przeznaczonych do utylizacji.

4. Obowiązek odbioru przez dystrybutorów

Dystrybutorzy o powierzchni sprzedaży sprzętu elektrycznego i elektronicznego wynoszącej co najmniej 400 m^2oraz dystrybutorzy środków spożywczych o łącznej powierzchni sprzedaży wynoszącej co najmniej 800 m^2, którzy oferują sprzęt elektryczny i elektroniczny kilka razy w roku kalendarzowym lub stale i udostępniają go na rynku, są zobowiązani do przestrzegania przepisów,

- w przypadku dostarczenia użytkownikowi końcowemu nowego urządzenia elektrycznego lub elektronicznego, do bezpłatnego odbioru w miejscu dostawy lub w bezpośrednim sąsiedztwie starego urządzenia użytkownika końcowego tego samego typu, które zasadniczo spełnia te same funkcje co nowe urządzenie, oraz
- na wniosek użytkownika końcowego, do bezpłatnego odbioru zużytego sprzętu elektrycznego i elektronicznego, którego żaden z zewnętrznych wymiarów nie przekracza 25 cm, w sklepie detalicznym lub w jego bezpośrednim sąsiedztwie; odbiór nie może być powiązany z zakupem urządzenia elektrycznego lub elektronicznego i jest ograniczony do trzech zużytych urządzeń na rodzaj urządzenia.



5. Znaczenie symbolu "przekreślonego kosza na śmieci"

Symbol przekreślonego kosza na śmieci regularnie umieszczany na urządzeniach elektrycznych i elektronicznych oznacza, że dane urządzenie musi być zbierane oddzielnie od niesortowanych odpadów komunalnych po zakończeniu okresu użytkowania.

- Numer rejestracyjny producenta

Jesteśmy zarejestrowani jako producent w rozumieniu ElektroG we właściwej fundacji Elektro-Altgeräte Register (Nordostpark 72, 90411 Norymberga) pod następującym numerem rejestracyjnym: WEEE reg. no. DE86467979

Home Deluxe GmbH
Schanzeweg 2
32312 Lübbecke
Niemcy
Tel: +49 (0)5743 6181-0
www.home-deluxe-gmbh.de

bda-092-02_sea star